CACHFIRES

KINGSTON - FREISTEHENDER BIOETHANOL KAMINROST

BIO-20-341

Der Kingston ist ein freistehender Kamineinsatz, der Ihren traditionellen Holzofen oder offenen Kamin in einen Bioethanol-Kamin verwandeln kann. Der Kingston-Kamin muss lediglich in Ihren bestehenden Kamin eingesetzt werden und erfordert keine zusätzliche Installation. Wie andere Bioethanol-Kamine benötigt auch der Kingston keinen Schornsteinanschluss, was ihn ideal für ältere Kamine macht, bei denen der Schornstein verschlossen wurde. Der mitgelieferte Brenner hat eine Kapazität von 1,5 Litern, die bei vollständiger Befüllung bis zu 6 Stunden Brenndauer bietet.

TECHNISCHE SPEZIFIKATIONEN

Hauptspezifikationen

Produkttyp	Freistehender Ethanolkamin Einsatz
Produkttyp	Einsatz für bestehenden Kamin
Marke	ScandiFlames
Verwendung	Indoor
Garantie	2 Jahre

Maße & Gewicht

Länge/Breite	46 cm
Höhe	29 cm
Tiefe	32 cm

Technische Spezifikationen

Mindestraumgröße	45 m³
Brennstoff	Bioethanol
Brenndauer bis zu	6 Stunden
Kapazität	1,5 Liter
Wärmeleistung (Max.)	2 kW
Verbrauch	0,25 L/Stunden

Brennkammerrspezifikationen

Steuerung	Manuell
Einstellbar	Ja
Flammelänge	24 cm
Brennkammermodell	1,5 Liter Premium
Fernbedienung	Nein

Material und Aussehen

Farbe	Schwarz
Dekoration	Brennholz

Installationsdetails

Abzug/Schornstein	Nicht erforderlich
Stromanforderungen	Nein
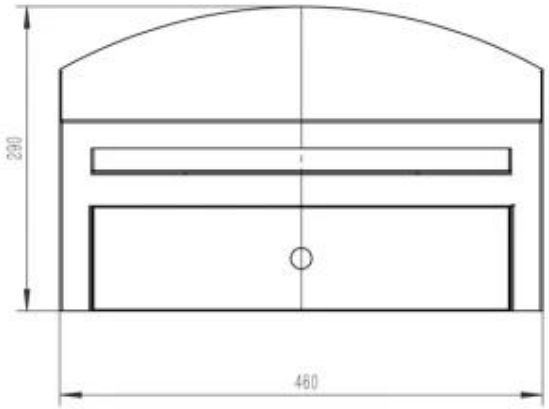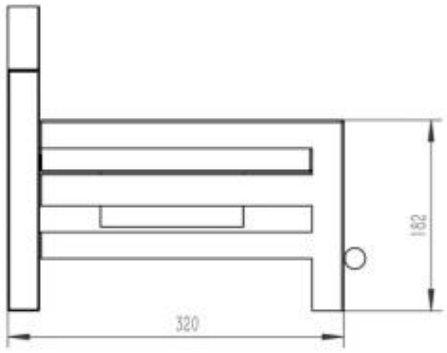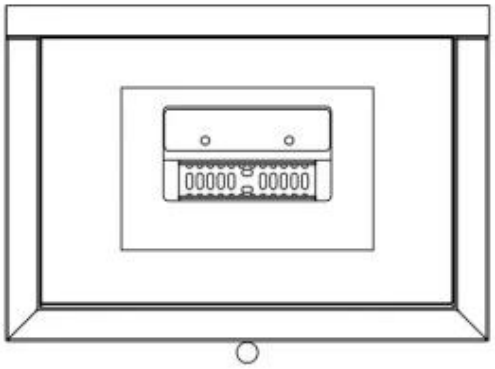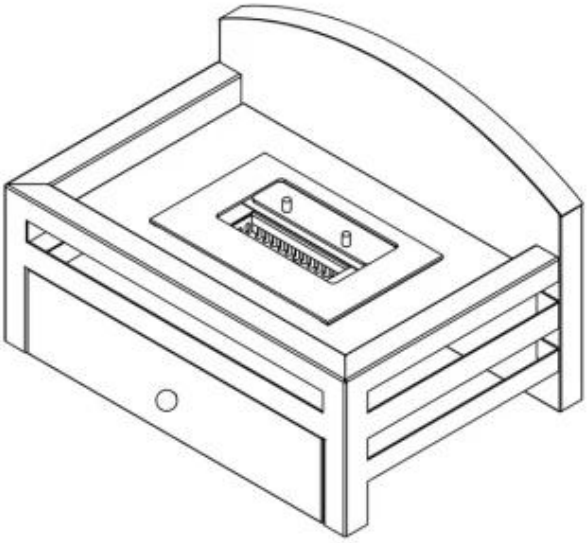
TECHNISCHE ZEICHNUNG